先导式单向溢流阀 Pilot Type One-Way Relief Valves
型号Model：JRPC25-02

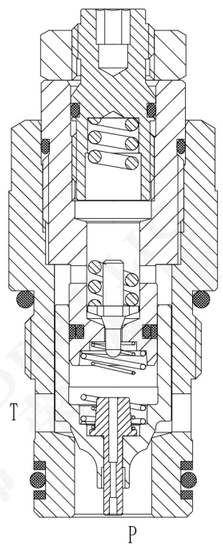

描述Description

螺纹插装先导式单向溢流阀，作为压力限制装置用于要求快速响应、低滞后的液压回路。

Threaded plug-in pilot-operated one-way relief valve is used as a pressure limiting device for hydraulic circuits requiring quick response and low lag.

工作原理Operation

当P口压力未达到弹簧设定压力的90%时，P到T不通，超过90%并压力继续升高时，P到T开始溢流，至弹簧的最高设定压力。

When the pressure at the P-port does not reach 90% of the set pressure of the spring, P-to-T is blocked; when it exceeds 90% and the pressure continues to rise, P-to-T begins to overflow to the highest set pressure of the spring.

特点Features

- 调节器确保弹簧不会被压实。
- 可选的可选压力范围达305bar（4423psi）。
- 阀芯和阀套硬质处理、耐用。
- 工业常规阀孔。
- 快速、平滑响应压力变化

- The regulator ensures that the spring will not be compacted
- Optional optional pressure range up to 305bar(4423psi).
- The valve core and valve sleeve are hard to handle and durable.
- Industrial conventional valve hole.
- Respond to pressure changes quickly and smoothly.

符号Symbol

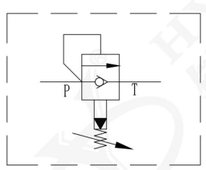

性能曲线Characteristic

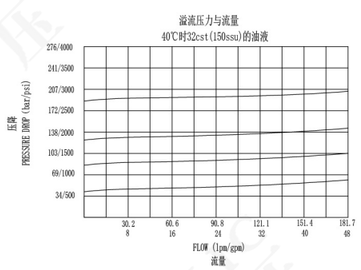

技术参数Specifications

最高工作压力：315bar（4568psi）。
流量：参见性能曲线
内泄漏量：在75%的开启压力下，泄漏量≤3mL/min
开启压力定义：当流量达到公称流量的2.5%时的压力测量值bar
闭合压力：开启压力的90%
反向开启压力：≤2bar（29psi）
过滤精度：25μm
使用温度：-40℃～120℃（标准丁腈橡胶） -26℃～204℃（氟橡胶）
介质：粘度介于7.4～420cSt（50-2000）ssu的矿物油或具有润滑作用的合成油
标准压力范围：10～60bar（145～870psi）
55～130bar（798～1885psi）
110～210bar（1595～3045psi）
160～315bar（2320～4568psi）

Max.Working Pressure:315bar（4568psi）
Flow:See performance curve.
Internal leakage:Under the opening pressure of 75%, the leakage is ≤3mL/min.
Opening Pressure Definition:Pressure measurement when the flow reaches 2.5% of the nominal flow.
Clossing Pressure:90% of opening pressure
Reverse Opening Pressure: ≤2bar(29psi)
Filtering Accuracy:25μm.
Service Temperature:-40℃~120℃(NBR),-26℃~204℃(FKM)
Medium:Mineral oil with viscosity of 7.4 ~ 420 CST (50-2000) ssu or synthetic oil with lubricating function.
Standard Pressure Range:10 ~ 60bar (145 ~ 870psi)
55 ~ 130bar (798 ~ 1885psi)
110 ~ 210bar (1595 ~ 3045psi)
160 ~ 315bar (2320 ~ 4568psi)

安装尺寸Dimensions

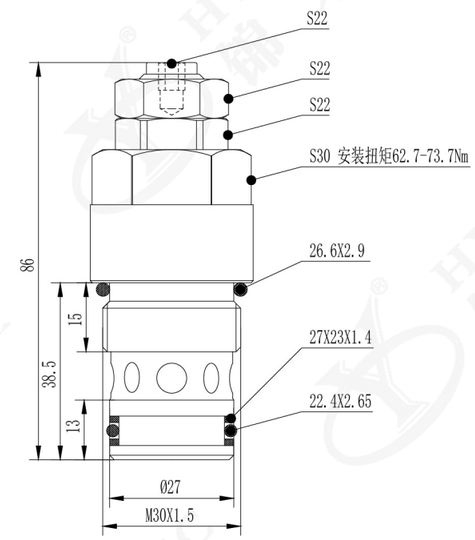

插孔Cavity

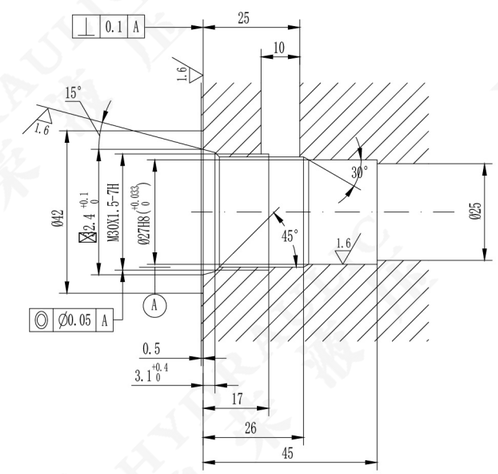

订购选型To Order

JRPC25-02-＊-＊/＊＊＊-＊

1 2 3 4 5

1 型号Model
JRPC = 先导式单向溢流阀
Pilot Type One-Way Relief Valves

2 调节选件Control
L = 螺杆Screw
C = 防调Anti-adjustment
K = 调扭Torque Adjustment
F = 六角头锁钮
Hexagon Lock Button
O = 螺杆封盖Screw Cap

3 弹簧调压范围Spring Ranges
A = 10～60bar（145～870psi）
B = 55～130bar（798～1885psi）
C = 110～210bar（1595～3045psi）
D = 160～315bar（2320～4568psi）

4 调定压力Setting In Bar
可调节或指定压力，例如：
190=190bar，170=170bar
The pressure can be adjusted or specified,Example:
190=190bar,170=170bar

5 密封件Seal Kits
N = 丁腈橡胶(NBR)
V = 氟橡胶(FKM)